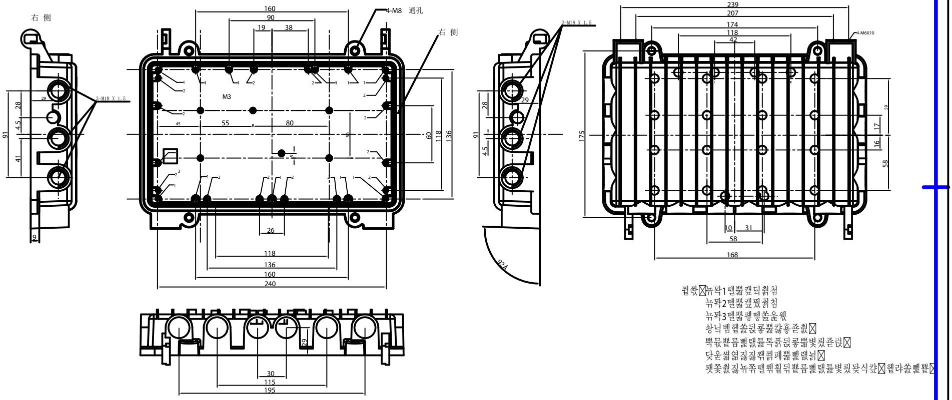

쬘쐜⊠뉴콱1뗍뿕캤덕춰첨
뉴콱2뗍뿕캤뙈춰첨
뉴콱3뗍뿕펑뗑쏘욜웰
상닝벰헬쏘됫콘뿕캄홍존춰⊠
뿍뮤뿥릅뻍탭퇴톡퓨됫콘뿕볕릯존렵⊠
닺운썲엽짌짌쫙쬠폐뿕뻍랬뉨⊠
뫳쫒쵍짌뉴쭉뗍쀆휠뒤뿥릅뻍탭퇴볕릯닺식칸⊠헬라쏘뻍뿥⊠

						A07떻	
뉴뭬 잃 젊 쟜 됫 각 볼 쌍 슌 퀭 졉							ZL104
잕볍		뉴⊠룹				빚뙇 뉴 랋 솔 색 살	
짰똰							씂늑죽봚뵎청릥죮
릸퇵		엳⊠				릲 헬 떡 헬	

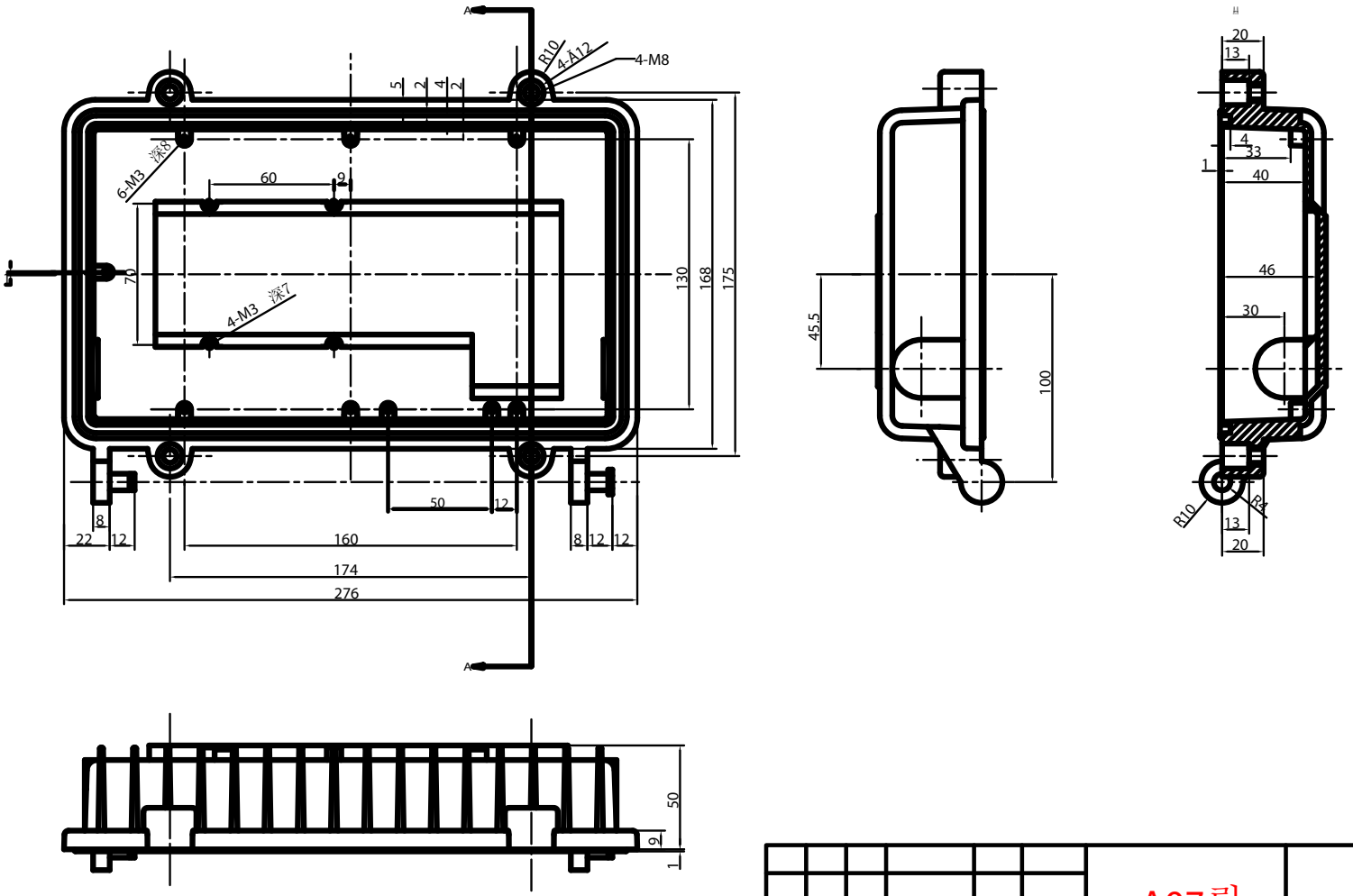

						A07룃	ZL104
뉴	뷔	뷩	뷰	뷴	뷸	뷰	쓺늑죽뫍뿟청륑쭎
짰	뭅		뉴	뭅		뷕	뜃
짯	뫈					링	핼
뤘	뭍		옆			뗘	핼